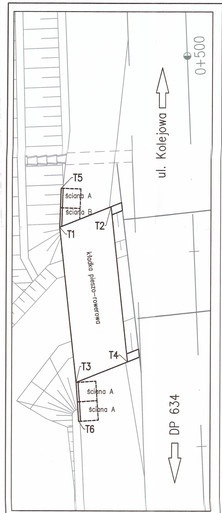

Punkty tyczenia

Oznaczenie	X (E)*	Y (N)*
T1	7525229.368	5805619.476
T2	7525231.968	5805620.535
T3	7525230.233	5805611.525
T4	7525232.834	5805612.585
T5	7525229.435	5805621.475
T6	7525230.371	5805609.530

Uwaga:
- wymiary podano w [cm]
- rzędne wysokości podano w [m]
- w nawiasach podano rzędne spodu konstrukcji

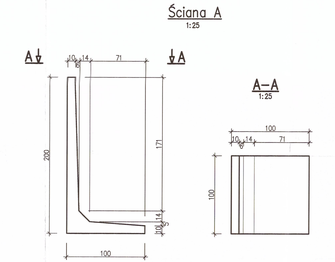

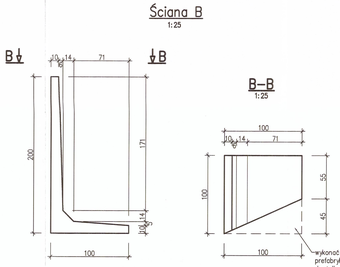

wykonać podciętą ścianę w zakładzie prefabrykacji lub obciąć na budowie piłą do żelbetu
należy również zeskosować ścianę

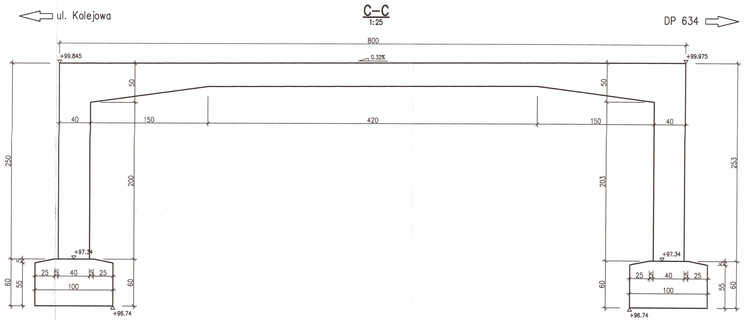

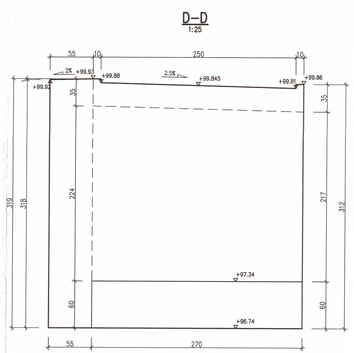

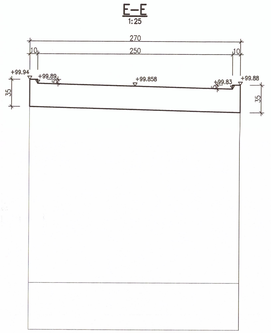

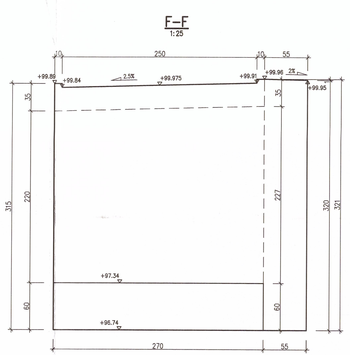

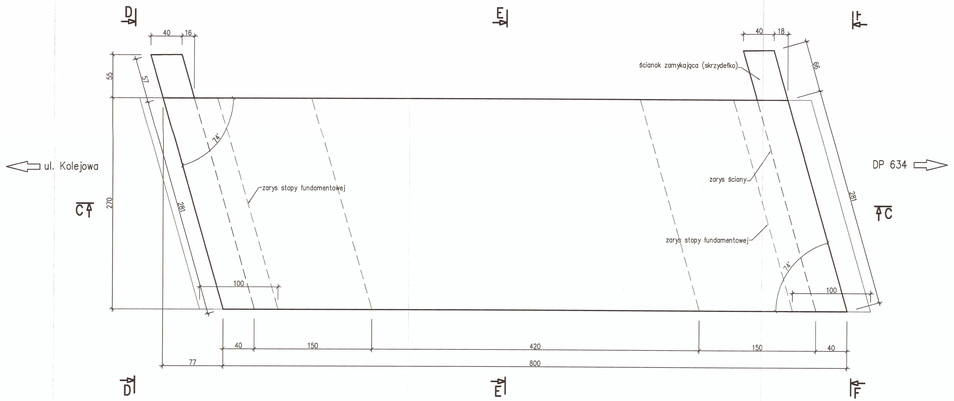

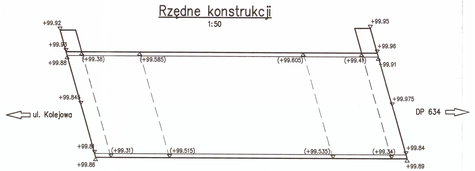

JEDNOSTKA PROJEKTUJĄCA:	MANEVO	MANEVO Marek Łukowski 21-077 Spiczyn, Żołędne 88
INWESTOR:	ZARZĄD POWIATU WOLOMIŃSKIEGO ul. Prądzyńskiego 3, 05-200 Wołomin	
ZADANIE INWESTYCYJNE:	Rozbudowa drogi powiatowej 4334W ulicy Wołomińskiej na odcinku od drogi wojewódzkiej nr 634 do projektowanego skrzyżowania z ulicami Kolejową i Warszawską wraz z tym skrzyżowaniem i fragmentami ulic Kolejowej i Warszawskiej w rejonie tego skrzyżowania w miejscowości Lipka, gmina Klembów	
STADIUM:	Projekt Budowlano-Wykonawczy	
ADRES INWESTycji:	ul. Kolejowa, ul. Warszawska, miejscowość Lipka, gmina Klembów, środek wskaźnika, wsp. naziemnych	
NAZWA RYSUNKU:	Kładka dla pieszych - geometria Ściany oporowe - geometria	
Projektował mgr inż. Marek Łukowski uprawnienia: upr. budowlane bez ograniczeń		Data: 2015
Sprawdził mgr inż. Paweł Głazek upr. bud. nr LUBI/0019/PWOD/06		Skala: 1:25 1:50 / 1:100
Asystował proj. mgr inż. Ewa Próchniak		Nr rysunku: 11

TWIERDZENIE ZGODNOŚCI Z ORYGINAŁEM
WYKONAŁ: M. ŁUKOWSKI
DO CELÓW: BUDOWLANYCH
DO ZAŁĄCZNIKA NR 2

B–B
1:25

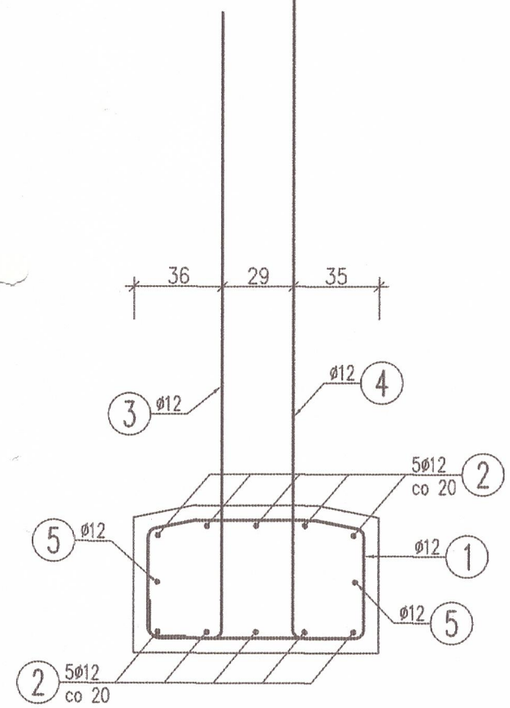

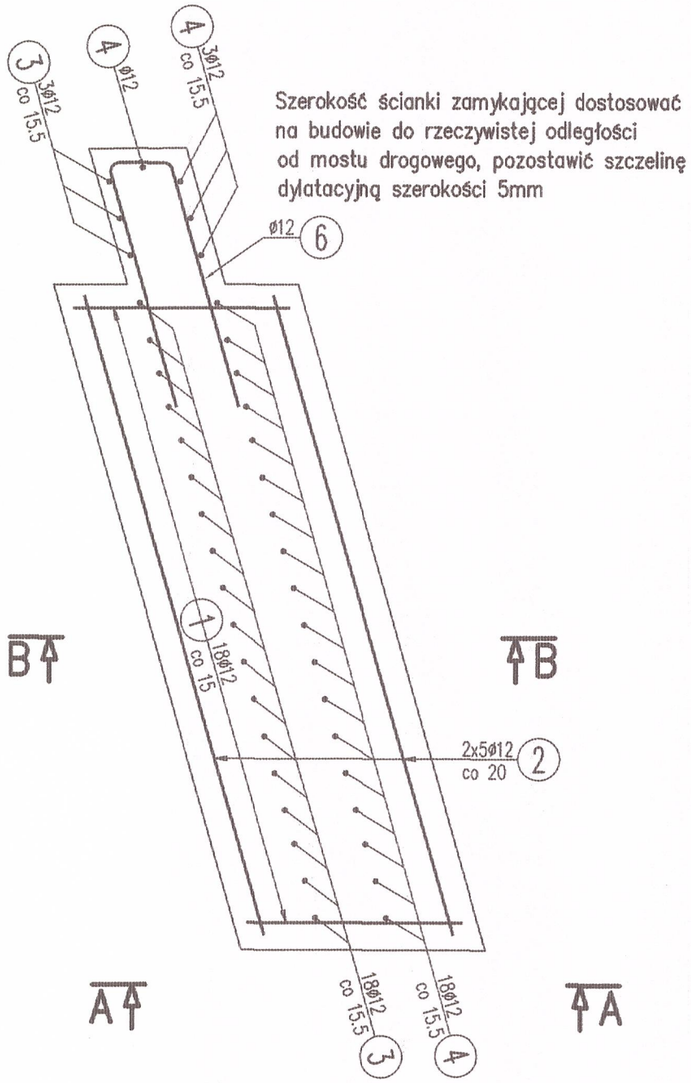

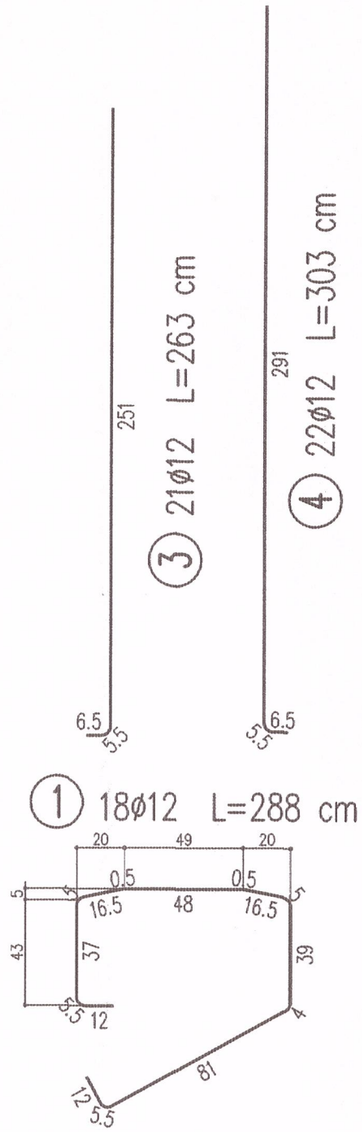

A–A
1:25

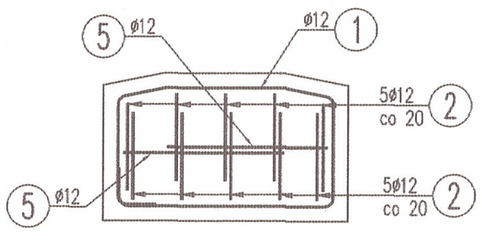

Odgięcia prętów zachodzą na siebie zamykając czoło ławy fundamentowej

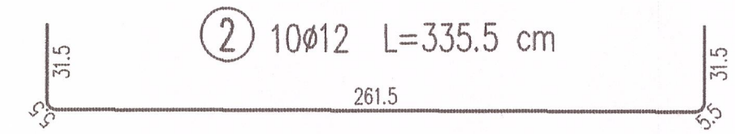

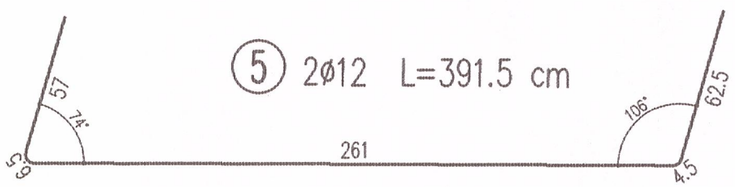

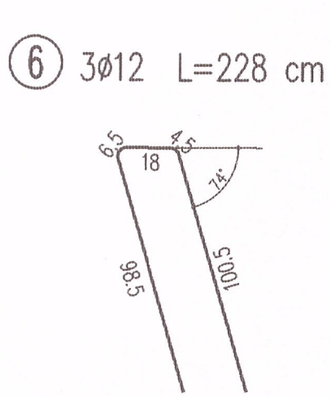

WYKAZ ZBROJENIA

Nr pręta	Średnica [mm]	Długość [cm]	Liczba w 1 elem. [szt]	Liczba ogólna [szt]	Dług. [m] B500SP ø12	Uwagi
Element:	Ława fund.					Wykonać 2 szt.
1	ø12	288	18	36	103,68	
2	ø12	335,5	10	20	67,1	
3	ø12	263	21	42	110,46	
4	ø12	303	22	44	133,32	
5	ø12	391,5	2	4	15,66	
6	ø12	228	3	6	13,7	
Długość ogólna wg średnic				[m]	444	
Masa 1 m pręta				[kg]	0,888	
Masa prętów wg średnic				[kg]	394,27	
Masa całkowita				[kg]	394,3	

Beton: B35 (C30/37) V = 3.5 m3

Stal zbroj.: B500SP G = 394,3 kg

- Klasa ekspozycji – XC2, XF2
- Nominalna grubość otuliny od strony gruntu cnom = 55 mm
- Maksymalny stosunek w/c = 0,55
- Minimalna zawartość cementu w betonie – 300 kg/m3
- Klasa konstystencji świeżej mieszanki betonowej – F3
- Minimalna zawartość powietrza w mieszance betonowej – 4%
- Minimalna średnica zagięcia: haków – 4ø, prętów – 15ø

Zbrojenie obydwu ław jest identyczne

Zbrojenie ścianek zamykających (skrzydełek) należy dostosować do przerwy do mostu istniejącego poprzez wysuwanie prętów

STAROSTWO POWIATOWE W WOŁOMINIE Wydział Budownictwa 05-200 Wołomin, ul. Prądzyńskiego 3 tel. 787-43-01 w. 106, 107

JEDNOSTKA PROJEKTUJĄCA: manevo	MANEVO Marek Łukowski 21-077 Spiczyn, Ziółków 88	
INWESTOR:	ZARZĄD POWIATU WOŁOMIŃSKIEGO ul. Prądzyńskiego 3, 05-200 Wołomin	
ZADANIE INWESTYCYJNE:	Rozbudowa drogi powiatowej 4334W ulicy Wołomińskiej na odcinku od drogi wojewódzkiej nr 634 do projektowanego skrzyżowania z ulicami Kolejową i Warszawską wraz z tym skrzyżowaniem i fragmentami ulic Kolejowej i Warszawskiej w rejonie tego skrzyżowania w miejscowości Lipka, gmina Klembów	
STADIUM:	Projekt Budowlano-Wykonawczy	
ADRES INWESTYCJI:	ul. Kolejowa, ul. Wołomińska, m. Ostrówek, m. Lipka, gm. Klembów, powiat wołomiński, woj. mazowieckie	
NAZWA RYSUNKU:	Ława fundamentowa - zbrojenie	
Projektant mostowy:	mgr inż. Marcin Łukasiewicz upr. bud. nr PDK/0081/POOM/11	Data: 2015
Sprawdził:	mgr inż. Paweł Giezek upr. bud. nr LUB/0071/PWOK/05	Skala: 1:25
Asystent proj:	mgr inż. Ewa Próchniak	
		Nr rysunku: 12

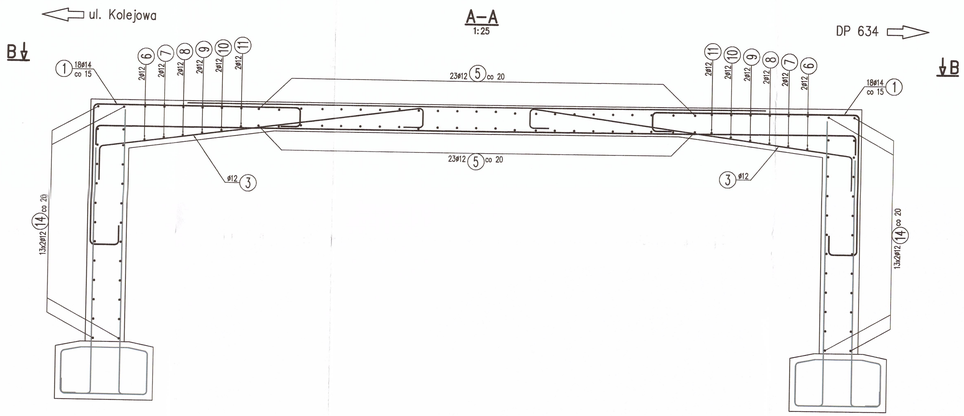

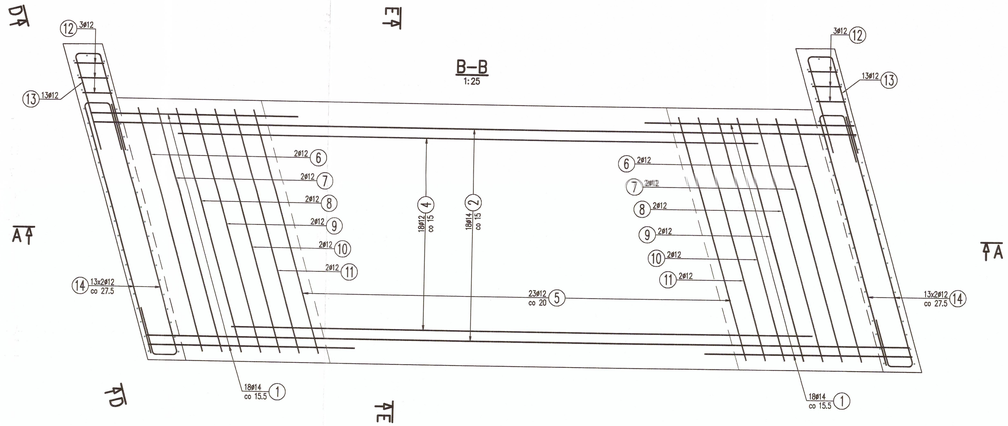

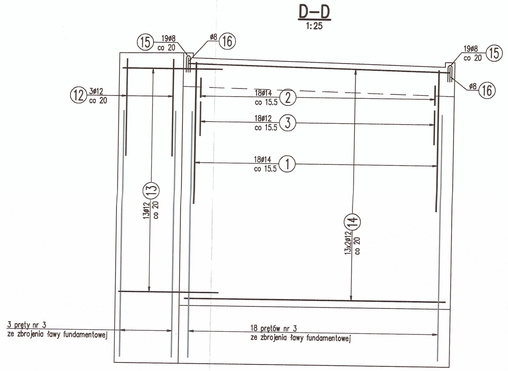

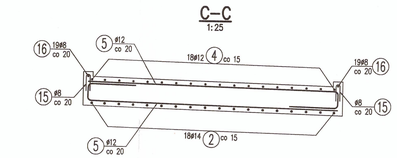

WYKAZ ZBROJENIA								
Nr pręta	Średnica	Długość	Liczba w 1 elem.	Liczba ogólna	Długość ogólna [m]			Uwagi
					B500SP	B500SP	B500SP	
	[mm]	[cm]	[szt]	[szt]	ø8	ø12	ø14	
Element: Rama								Wykonać 1 szt.
1	ø14	437,5	36	36			157,5	
2	ø14	824,5	18	18			148,41	
3	ø12	407,5	36	36		146,7		
4	ø12	599,5	18	18		107,91		
5	ø12	324,5	46	46		149,27		
6	ø12	342	4	4		13,68		
7	ø12	339,5	4	4		13,58		
8	ø12	336,5	4	4		13,46		
9	ø12	334	4	4		13,36		
10	ø12	331	4	4		13,24		
11	ø12	328,5	4	4		13,14		
12	ø12	185,5	6	6		11,13		
13	ø12	228	26	26		59,28		
14	ø12	339	52	52		176,28		
15	ø8	37	38	38	14,06			
16	ø8	819,5	2	2	16,39			
Długość ogólna wg średnic				[m]	30	731	306	
Masa 1 m pręta				[kg]	0,395	0,888	1,208	
Masa prętów wg średnic				[kg]	11,85	649,13	369,65	
Masa całkowita				[kg]	1030,6			

Beton: B35 (C30/37) V = 13.5 m3

Stal zbroj.: B500SP G = 1030.6 kg

- Klasa ekspozycji – XC2, XF2
- Nominalna grubość otuliny od strony powietrza cnom = 4.0 mm
- Nominalna grubość otuliny od strony gruntu cnom = 55 mm
- Maksymalny stosunek w/c = 0,55
- Minimalna zawartość cementu w betonie – 300 kg/m3
- Klasa konstystencji świeżej mieszanki betonowej – F3
- Minimalna zawartość powietrza w mieszance betonowej – 4%
- Minimalna średnica zagięcia: haków – 4ø, prętów – 15ø
- rozstaw prętów głównych 15cm (15.5 mierząc w kierunku skosu)
- rozstaw prętów rozdzielczych (poprzecznych) 20cm

Zbrojenie ścianek zamykających (skrzydełek) należy dostosować do przerwy do mostu istniejącego poprzez wysuwanie prętów

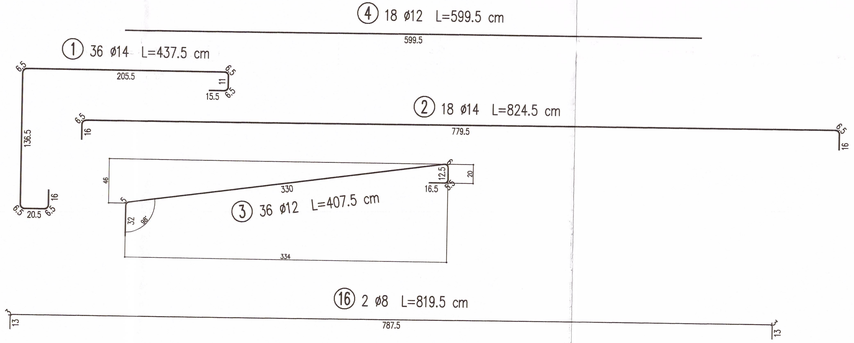

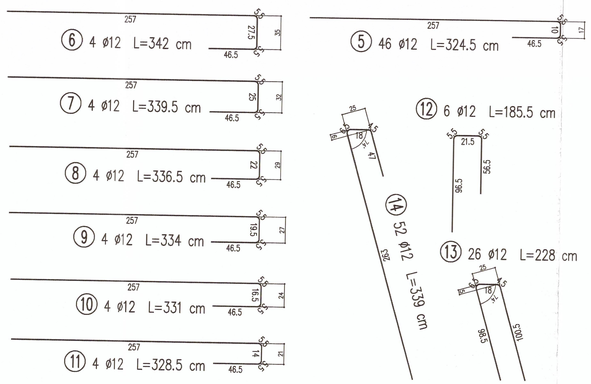

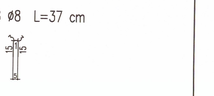

JEDNOSTKA PROJEKTUJĄCA:	MANEVO Marek Łukasiewicz, 21-077 Spiczyn, Ziółkowa 39
INWESTOR:	ZARZĄD POWIATU WOŁOMIŃSKIEGO ul. Prądzyńskiego 3, 05-200 Wołomin
ZADANIE INWESTYCYJNE:	Rozbudowa drogi powiatowej 4334W ulicy Wołomińskiej na odcinku od drogi wojewódzkiej nr 634 do projektowanego skrzyżowania z ulicami Kolejową i Warszawską wraz z tym skrzyżowaniem i fragmentami ulic Kolejowej i Warszawskiej w rejonie tego skrzyżowania w miejscowości Lipka, gmina Klembów
STADIUM:	Projekt Budowlano-Wykonawczy
ADRES INWESTYCJI:	ul. Kolejowa, ul. Wołomińska, m. Ostrówek, m. Lipka, gm. Klembów, powiat wołomiński, woj. mazowieckie
NAZWA RYSUNKU:	Rama - zbrojenie
Projektant Rozdziału:	mgr inż. Marcin Łukasiewicz upr. bud. nr PDK0081/POOM/11
Sprawdził:	mgr inż. Paweł Gleizer upr. bud. nr LUB/0011/PWOKOS
Asystent proj.:	mgr inż. Ewa Prichrisik
Data:	2015
Skala:	1:25
Nr rysunku:	12

POWIATOWE BIURO PROJEKTOWE Wołomin ul. Prądzyńskiego 3 tel. 22 787 50 11

Wykaz materiałów dla balustrad na kładce

Nr pozycji	Liczba [szt]	Przedmiot	Długość [mm]	Masa [kg] 1 szt.	Masa [kg] całkowita	Powierzchnia malowania [m²]	Gatunek materiału	Uwagi
1	2	3	4	5	6	7	8	9
Element:								
1	6	▭80x12	1126	8.49	50.94	1.2	St3S	
2	1	▭80x12	7990	60.21	60.21	1.44	St3S	
3	10	▭40x10	1560	4.9	49	1.6	St3S	
4	60	▭40x10	906	2.84	170.4	5.4	St3S	
5	6	BL12x100	100	0.94	5.6	0.1	St3S	
10	2	Rura ø25.0/5.6	59	0.16	0.32		St3S	
13	20	Kotwa ø12	200	0.16	3.2		St 0	PN-EN_ISO_4014:2004
14	20	Podkł.t13		0.01	0.2		St	PN-EN_ISO_7089:2004
15	20	Nakr.M12		0.02	0.4		5	PN-EN_ISO_4032:2004
Suma dla: 1 szt.					340.27 kg	9.74 m²		
Wykonać: 2 szt.					680.54 kg	19.48 m²		

Masa Sumaryczna dla Rysunku	681 kg
Dodatek do Masy Sumarycznej – 1.8 %	12 kg
Masa Całkowita dla Rysunku	693 kg
Powierzchnia Malowania dla Rysunku	19.5 m²

Wykaz materiałów dla balustrad murach oporowych

Nr pozycji	Liczba [szt]	Przedmiot	Długość [mm]	Masa [kg] 1 szt.	Masa [kg] całkowita	Powierzchnia malowania [m²]	Gatunek materiału	Uwagi
1	2	3	4	5	6	7	8	9
Element:								
1	2	▭80x12	1126	8.49	16.98	0.4	St3S	
4	14	▭40x10	906	2.84	39.76	1.26	St3S	
5	2	BL12x100	100	0.94	1.88	0.04	St3S	
8	1	▭80x12	2716	20.47	20.47	0.49	St3S	
9	2	▭40x10	1848	5.8	11.6	0.36	St3S	
11	1	▭40x6	59	0.11	0.11	0.01	St3S	
12	1	ø12	110	0.1	0.1		St3S	
13	8	Kotwa ø12	200	0.16	1.28		St 0	PN-EN_ISO_4014:2004
14	8	Podkł.t13		0.01	0.08		St	PN-EN_ISO_7089:2004
15	8	Nakr.M12		0.02	0.16		5	PN-EN_ISO_4032:2004
Suma dla: 1 szt.					92.42 kg	2.56 m²		
Wykonać: 2 szt.					184.84 kg	5.12 m²		

Masa Sumaryczna dla Rysunku	185 kg
Dodatek do Masy Sumarycznej – 1.8 %	3 kg
Masa Całkowita dla Rysunku	188 kg
Powierzchnia Malowania dla Rysunku	5.1 m²

Wykaz materiałów dla balustrad zamykających na skrzydełkach

Nr pozycji	Liczba [szt]	Przedmiot	Długość [mm]	Masa [kg] 1 szt.	Masa [kg] całkowita	Powierzchnia malowania [m²]	Gatunek materiału	Uwagi
1	2	3	4	5	6	7	8	9
Element:								
1	2	▭80x12	1126	8.49	16.98	0.4	St3S	
4	2	▭40x10	906	2.84	5.68	0.18	St3S	
5	2	BL12x100	100	0.94	1.88	0.04	St3S	
6	2	▭40x10	339	1.06	2.12	0.06	St3S	
7	1	▭80x12	1618	12.19	12.19	0.29	St3S	
13	8	Kotwa ø12	200	0.16	1.28		St 0	PN-EN_ISO_4014:2004
14	8	Podkł.t13		0.01	0.08		St	PN-EN_ISO_7089:2004
15	8	Nakr.M12		0.02	0.16		5	PN-EN_ISO_4032:2004
Suma dla: 1 szt.					40.37 kg	0.97 m²		
Wykonać: 2 szt.					80.74 kg	1.94 m²		

Masa Sumaryczna dla Rysunku	81 kg
Dodatek do Masy Sumarycznej – 1.8 %	1 kg
Masa Całkowita dla Rysunku	82 kg
Powierzchnia Malowania dla Rysunku	1.9 m²

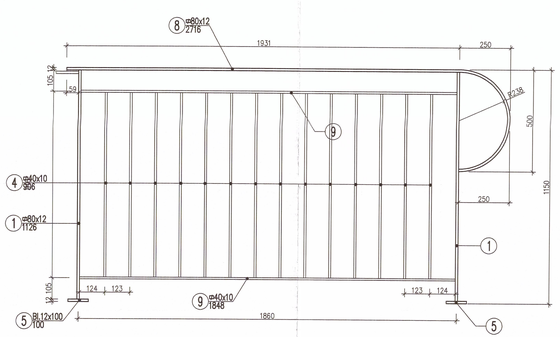

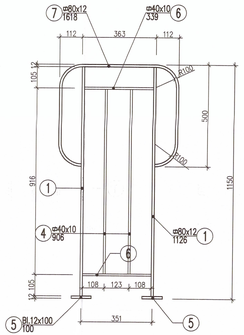

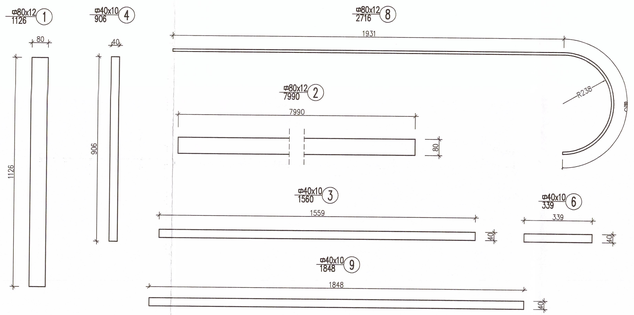

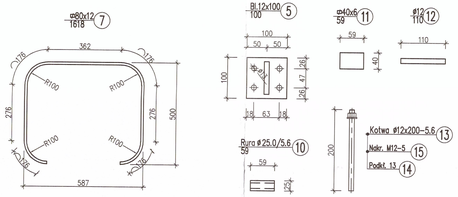

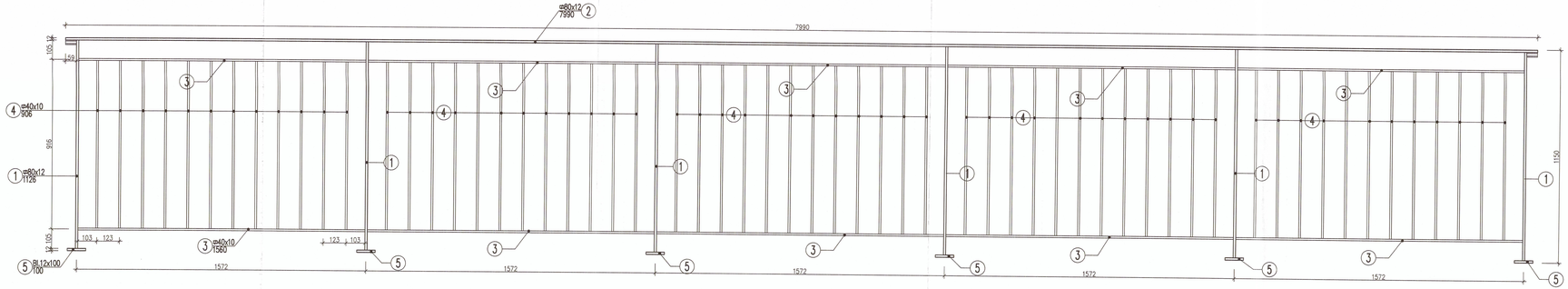

JEDNOSTKA PROJEKTUJĄCA:	MANEVO Marek Łukowski 21-077 Spiczyn, Żółkiów 88
INWESTOR:	ZARZĄD POWIATU WOLOMIŃSKIEGO ul. Pradzyńskiego 3, 05-200 Wołomin
ZADANIE INWESTYCYJNE:	Rozbudowa drogi powiatowej 4314W ulicy Wołomińskiej na odcinku od drogi wojewódzkiej nr 634 do projektowanego skrzyżowania z ulicami Kolejową i Warszawską wraz z tym skrzyżowaniem i fragmentami ulic Kolejowej i Warszawskiej w rejonie tego skrzyżowania w miejscowości Lipków, gmina Klembów
STADIUM:	Projekt Budowlano-Wykonawczy
ADRES INWESTycji:	ul. Kolejowa, ul. Warszawska, m. Ostrówek, m. Lipsz, gm. Klembów, powiat wołomiński, woj. mazowieckie
NAZWA RYSUNKU:	Balustrady
Projekt. rozbiory:	mgr inż. Marek Łukowski upr. bud. nr POM/0081/POOM/11
Sprawdź:	mgr inż. Paweł Głazow upr. bud. nr LUB/0011/POOM/06
Rysował pro:	mgr inż. Ewa Prochniak
Data:	2015
Skala:	1:10 1:5
Nr rysunku:	14

UPRAWNIENIA BUDOWLANE
WYDANE PRZEZ WOJEWODĘ
MAZOWIECKIEGO
NR 150/91

Szczegół B–B

skala 1:50

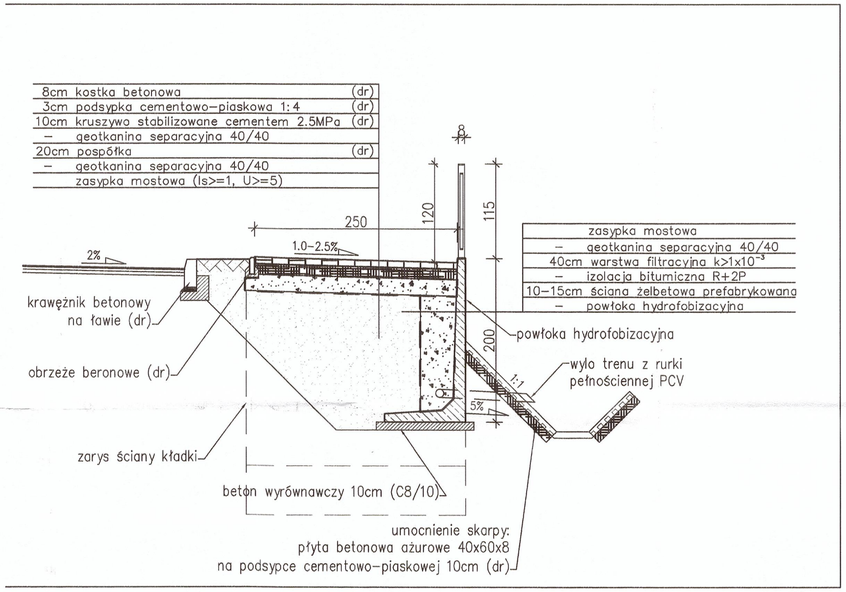

Zakres wykonania odwodnienia za obiektem

skala 1:50

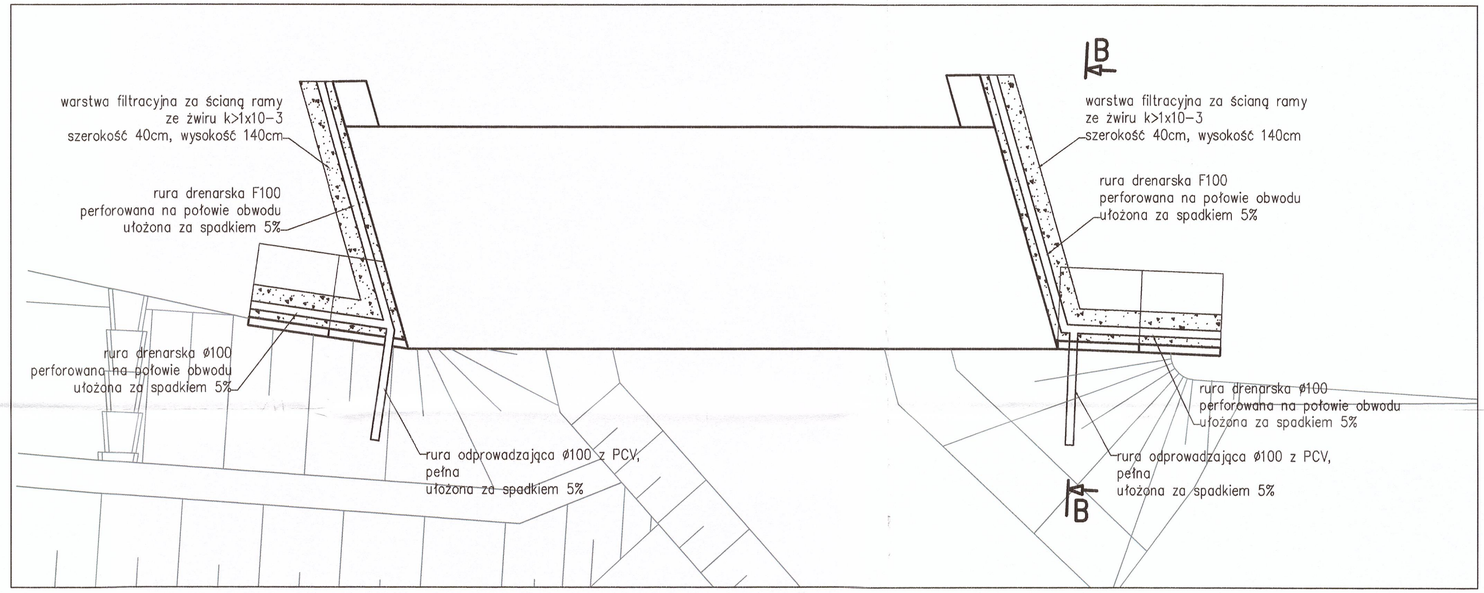

Miejsce instalacji znaków wysokościowych od strony "zewnętrznej"

skala 1:25

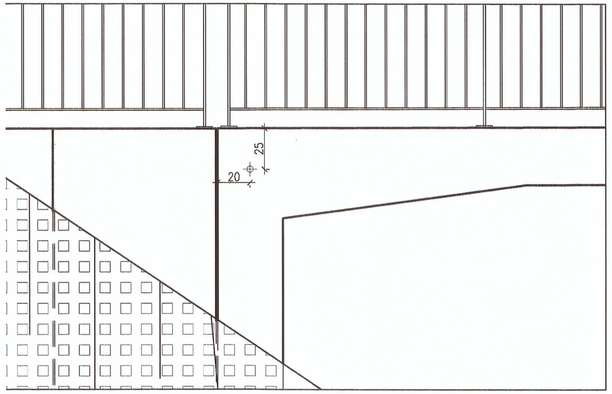

Miejsce instalacji znaków wysokościowych od stronyistniejącego mostu (na skrzydełku)

skala 1:25

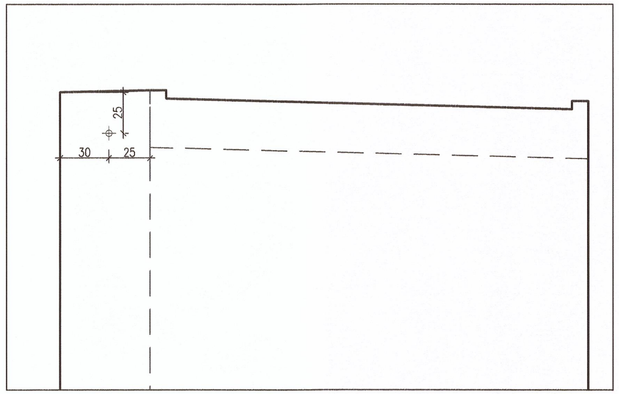

szczegół znaku wysokościowego (repera)

skala 1:25

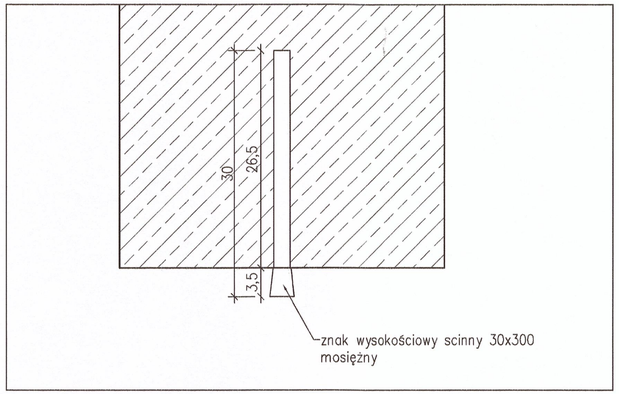

zczegół zabezpieczenia dylatacji między kładka pieszorowerową,a ściana oporową

skala 1:5

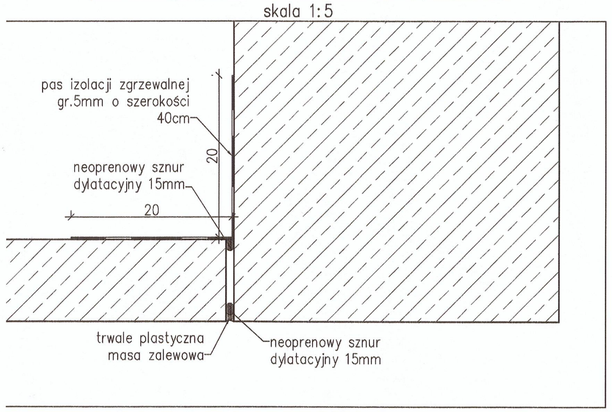

Szczegół zabezpieczenia dylatacji między segmatnami ściany oporowej

skala 1:5

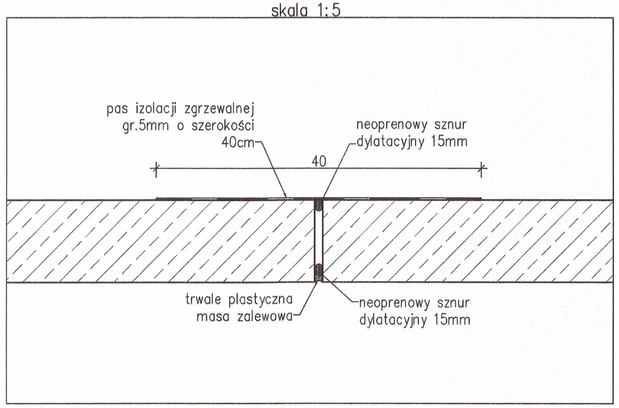

JEDNOSTKA PROJEKTUJĄCA:	manevo	MANEVO Marek Łukowski 21-077 Spiczyn, Żółków 88	
INWESTOR:	ZARZĄD POWIATU WOŁOMIŃSKIEGO ul. Prądzyńskiego 3, 05-200 Wołomin		
ZADANIE INWESTYCYJNE:	Rozbudowa drogi powiatowej 4334W ulicy Wołomińskiej na odcinku od drogi wojewódzkiej nr 634 do projektowanego skrzyżowania z ulicami Kolejową i Warszawską wraz z tym skrzyżowaniem i fragmentami ulic Kolejowej i Warszawskiej w rejonie tego skrzyżowania w miejscowości Lipka, gmina Klembów		
STADIUM:	**Schemat odwodnienia, detale**		
ADRES INWESTYCJI:	ul. Kolejowa, ul. Wołomińska, m. Ostrówek, m. Lipka, gm. Klembów, powiat wołomiński, woj. mazowieckie		
NAZWA RYSUNKU:	Kładka dla pieszych - geometria Ściany oporowe - geometria		
Projektant mostowy:	mgr inż. Marcin Łukasiewicz upr. bud. nr POK/0081/POOM/11	Marcin Łukasiewicz	Data: 2015
Sprawdził:	mgr inż. Paweł Giezek upr. bud. nr LUB/0071/PWOK/05		Skala: 1:5 1:25 / 1:50
Asystent proj:	mgr inż. Ewa Próchniak		
			Nr rysunku: 15

STAROSTWO POWIATOWE w Wołominie Wydział Budownictwa 05-200 Wołomin, ul. Prądzyńskiego 3 tel. 787-43-00 fax 787-43-10 114

112